Part of the ESE World

Vandal-, brand- & skadedjurssäkra

KÄRLGARAGE

Kärlgarage

- Underhållsfria och hållbara
- Skadedjurssäkra
- Kombineras efter dina behov
- Tillverkade i stål av Magnelis®, specialbehandlat, pulverlackerat och extra korrosionsskyddat stål.

- Kärlskåpen passar avfallskärl med två, tre eller fyra hjul och finns i följande storlekar:
  240 liter
  370 liter
  660 liter

240 L

370 L

660 L

660L version med dubbla inkast ger maximal fyllnadsgrad

660L version för:

- 1 st 4 hjuligt 660l kärl alternativt
- 2 st 2 hjuliga sopkärl (dock ej 2st 370L)

Fördelar

Kärlgarage, även kallade kärlskåp, utgör en diskret och smidig lösning för avfallshantering i utomhusmiljöer. Genom att använda kärlgarage kan du undvika kostnaderna för uppvärmda soprum och minska risken för dålig lukt.

KOMBINERA KÄRLSKÅP EFTER DINA BEHOV

För att skapa en effektiv källsorteringsstation kan du enkelt kombinera olika kärlskåp. Oavsett storlek på avfallskärlet har våra kärlgarage samma höjd och djup. Detta innebär att du kan skapa en skräddarsydd källsorteringslösning genom att kombinera kärlskåp av olika storlekar.

HÅLLBAR KONSTRUKTION MED MAGNELIS® STÅL

Alla våra kärlgarage och kärlskåp är tillverkade av högkvalitativt stål som är speciellt behandlat, pulverlackerat och extra korrosionsskyddat med Magnelis®. Detta material erbjuder upp till 10 gånger bättre korrosionsskydd jämfört med vanligt galvaniserat stål.

Våra kärlgarage är helt tillverkade av metall och garanterar därmed skydd mot skadedjur.

FLEXIBEL OCH ENKEL INSTALLATION

Våra kärlgarage är inte permanenta installationer och kan enkelt flyttas efter behov. Inga omfattande markarbeten krävs för att installera ett kärlgarage. En jämn yta räcker, och om området inte är asfalterat, kan du enkelt placera en betongplatta under de justerbara fötterna som kärlgaraget vilar på.

Teknisk data

Version	Bredd	Höjd x Djup	Ramp djup
660L	159cm	175 x 95cm	14cm
2x370L	181cm	175 x 95cm	14cm
370L	105cm	175 x 95cm	14cm
240L	88cm	175 x 95cm	14cm

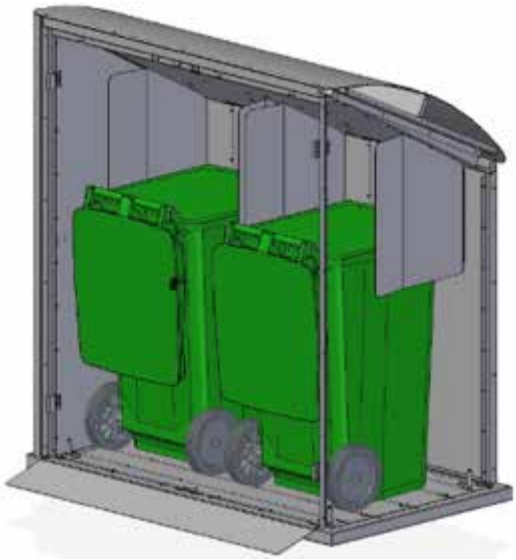

Funktioner

Guidningsplåt i varje inkast

Standard

Ramper
Inkastlucka med vred
Ställbara fötter
Gjutningsplåt i varje inkast

Dörrhållare

Ställbara fötter & förankringsmöjlighet

Inkast med vred eller låsning

Pantburkshållare

Askkopp

Tillval

Låsbara inkastluckor
Nyckel eller Tagg/kort
Panthållare
Askkopp
Adapter för att förhindra spill
Valfri kulör

Ställbara slamlocks i dörrarna

Flexande ramp

Kärlgarage ger diskret intryck och skyddar mot t.ex. råttor

Märkning

UNDERLÄTTA KÄLLSORTERINGEN MED TYDLIGA DEKALER

För att säkerställa att avfallet sorteras på rätt sätt, är det viktigt att tydligt märka inkasten. Vi erbjuder självklart dekaler som följer Nordisk standard.

Ett stilrent alternativ är våra konturskurna textdekaler som enkelt kan appliceras på luckorna.

Full sorteringsstation med nordiska dekalerna

Exempel på konturskurna textdekaler

TIDNINGAR
PAPPERS-
FÖRPACKNINGAR
OFÄRGADE
GLASFÖRPACKNINGAR
FÄRGADE
GLASFÖRPACKNINGAR
METALL-
FÖRPACKNINGAR
RESTAVFALL
PLASTFÖRPACKNINGAR
MATAVFALL

TACK FÖR ATT
DU SORTERAR!

Speciallösning

FÄRGALTERNATIV OCH SPECIALLÖSNINGAR

Våra kärlskåp erbjuds som standard i två färger: DB703 mörkgrå och DB701 ljusgrå. Om så önskas kan du också anpassa ditt kärlgarage i de flesta RAL-färger, vilket dock kan innebära en något längre leveranstid.

En annan speciallösning som erbjuds är kärlgarage med heltäckande inkastlucka.

Big Flap - kärlgarage med heltäckande inkastlucka

PWS - VI VÄRDESÄTTER DITT ÅTERVINNINGSBARA AVFALL

AVFALLSKÄRL
MOBILA KÄRL FÖR AVFALL
OCH ÅTERVINNING

UNDERJORDSYSTEM
HALVT ELLER HELT NEDGRÄVT
ÅTERVINNINGSSTATIONER

BIO SELECT
KÄRL FÖR ORGANISKT AVFALL

BEHÅLLARE FÖR FARLIGT AVFALL
MOBILA BRÄNSLETANKAR
MOBILA TANKAR FÖR OLJEBYTEN

OFFENTLIGA MILJÖER
PAPPERSKORGAR
KÄLLSORTERINGSMÖBLER

SERVICE
KÄRLHANTERING
DISTRIBUTION, INSAMLING OCH
ÅTERVINNING. REGISTRERING

PWS är en del av ESE, som är Europas ledande tillverkare av lösningar för tillfällig förvaring av avfall och återvinningsbara material. Vårt omfattande produktsortiment kompletteras med vårt fullservice-program som erbjuder allt från kärlhantering till återvinning av gamla kärl, distribution och registrering av kärl. Vi arbetar ständigt för att möta våra kunders behov. I den processen följer vi principen om högsta möjliga hållbarhet från produktutveckling till produktion och transport.

PWS Nordic AB | Tel. 0435-369 30 | info@pwsab.se | www.pwsab.se

PWS
Part of the ESE World

Utvecklar framtidens avfallssystem

Vi förbehåller oss rätten till tekniska förändringar